Contrôle dérivation

NOM, Prénom:

Notes :	Observations :	Signatures :

Tension et intensité :

Adeline a réalisé le montage schématisé ci-contre. Elle a effectué différentes mesures qu'elle a placées dans un tableau. Tu vas l'aider à compléter le tableau en justifiant chacune de tes réponses.

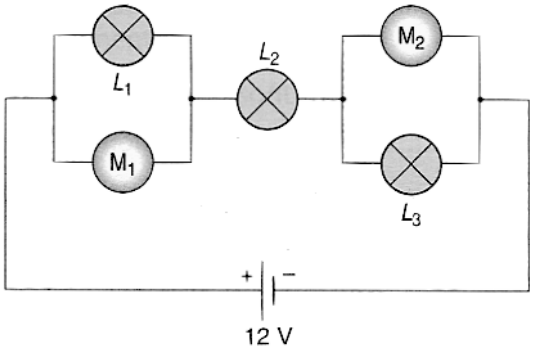

1) Quelle est la tension aux bornes du moteur M_1 ?

2) Quelle est la tension aux bornes du moteur M_2 ? Déduis en la tension aux bornes de la lampe L_3.

3) Quelle est l'intensité passant dans le générateur ?

4) Quelle est l'intensité passant dans la lampe L_1 ?

5) Quelle est l'intensité passant dans le moteur M_2 ?

6) Complète le tableau.

	pile	L_1	L_2	L_3	M_1	M_2
Tension U	12 V	4,5 V	3,5 V			
Intensité I			0,10 A	60 mA	50 mA	

Contrôle Dérivation

NOM, Prénom:

Notes :	Observations :	Signatures :

Tension et intensité :

Adeline a réalisé le montage schématisé ci-contre. Elle a effectué différentes mesures qu'elle a placées dans un tableau. Tu vas l'aider à compléter le tableau en justifiant chacune de tes réponses.

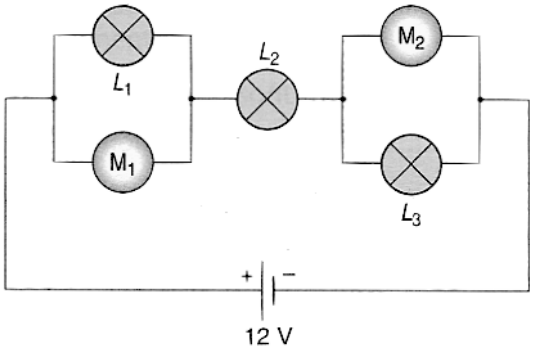

1) Quelle est la tension aux bornes du moteur M_1 ?

2) Quelle est la tension aux bornes du moteur M_2 ? Déduis en la tension aux bornes de la lampe L_3.

3) Quelle est l'intensité passant dans le générateur ?

4) Quelle est l'intensité passant dans la lampe L_1 ?

5) Quelle est l'intensité passant dans le moteur M_2 ?

6) Complète le tableau.

	pile	L_1	L_2	L_3	M_1	M_2
Tension U	12 V	3,5 V	4,5 V			
Intensité I			0,20 A	80 mA	70 mA	